Physio G

Lettino da visita ginecologico/urologico

LETTINI

Uso Frequente

Ginecologia
Urologia
Ambulatorio
Diagnostica Ecografica
Esami Endoscopici
Medicheria
Pronto Soccorso

VERSATILE & SICURO

supporto professionale per visite specialistiche

gardhen bilance

www.gardhenbilance.it

VERSATILE & SICURO

Il **lettino da visita ginecologico/urologico** è estremamente versatile e può essere utilizzato per diverse visite specialistiche. Grazie alla regolazione delle sezioni, è possibile offrire al paziente una maggiore comodità durante la visita o altre procedure mediche. L'immagine sottostante rappresenta una delle modalità operative.

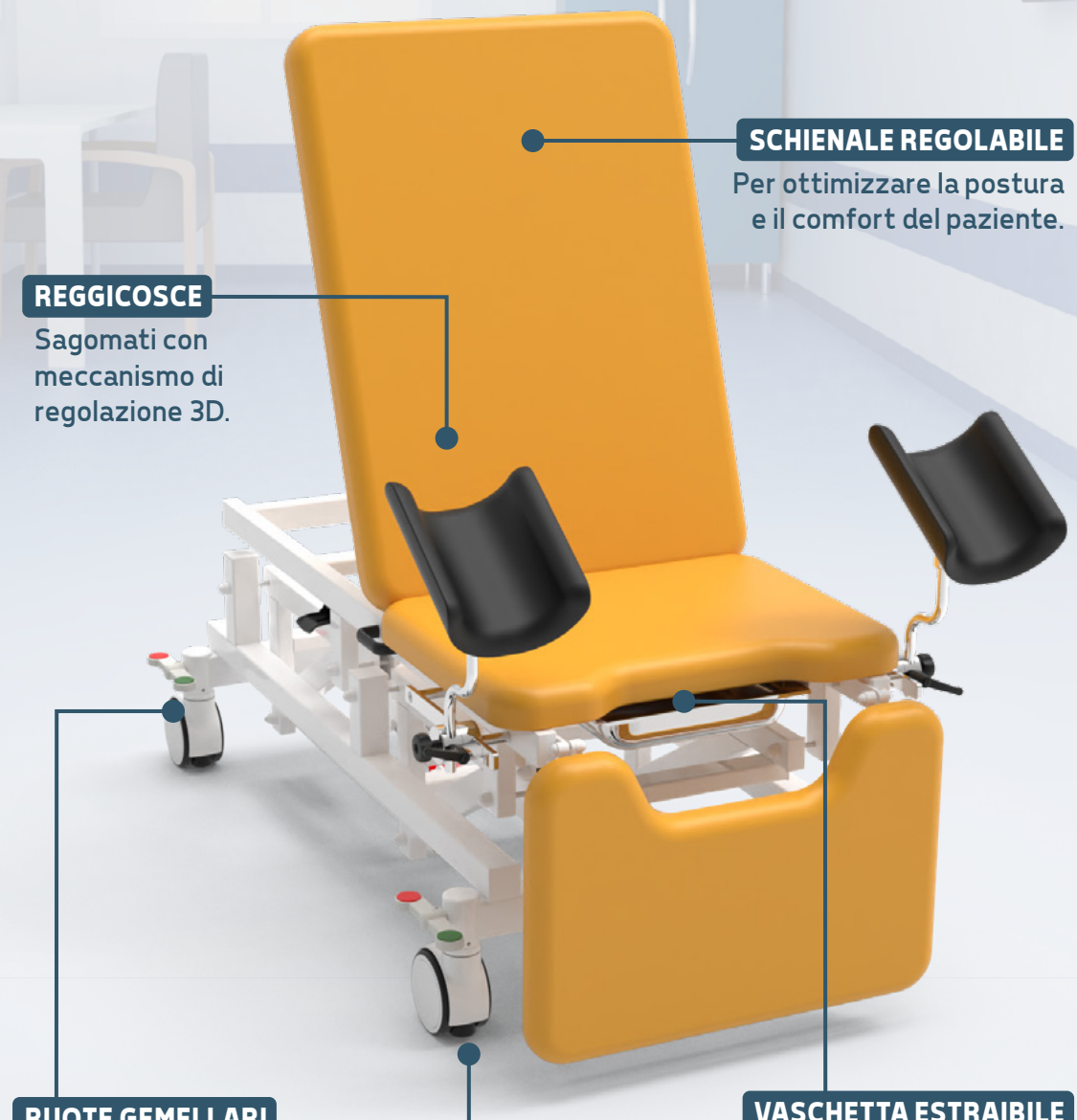

SCHIENALE REGOLABILE
Per ottimizzare la postura e il comfort del paziente.

REGGICOSCE
Sagomati con meccanismo di regolazione 3D.

RUOTE GEMELLARI
Girevoli, antitraccia e complete di stativo a scomparsa.

VASCHETTA ESTRAIBILE
Realizzata in acciaio inox per la raccolta dei liquidi.

Dotazioni di serie

- Lettino da visita ginecologico/urologico ad altezza variabile elettrica.
- Telaio rinforzato realizzato in acciaio verniciato con polveri epossidiche termoindurenti arricchite con antibatterico. È possibile personalizzare il colore del telaio su richiesta.
- Piano suddiviso in 3 sezioni e 2 snodi. Sezione gambale con incavo regolabile con molla a gas. La sezione gambale abbattibile anche con paziente posizionato sul lettino.
- Sezione schienale regolabile con pistone (molla a gas), movimento azionabile manualmente grazie all'ausilio di leva posta su ambi i lati, così da avere l'inclinazione più utile alla terapia.
- Altezza variabile motorizzata tramite attuatori elettrici a bassa tensione.
- Ruote gemellari diametro 125mm, girevoli, antitraccia e complete di stativo a scomparsa azionabile tramite meccanismo a pedale.
- Imbottitura del piano di giacitura (6 cm di altezza) realizzata in poliuretano a densità differenziata a struttura alveolare. Tale realizzazione dell'imbottitura garantisce un'elevata traspirazione e una giusta distribuzione del peso del paziente lungo tutto il piano di giacitura.
- Rivestimento realizzato in similpelle classe 1IM, il quale può essere sanificato con detergenti di uso comune e presidi medico chirurgici. Il materiale bielastico ha proprietà: antibatteriche, antimicotiche e antimacchia. È possibile personalizzare il colore del rivestimento su richiesta.
- Reggicosce sagomati con meccanismo di regolazione 3D: ergonomici, morbidi e comfortevoli per un sostegno efficace degli arti inferiori.
- Vaschetta realizzata in acciaio inox estraibile integrata nella struttura per la raccolta di liquidi.
- Pulsantiera perimetrale a 2 tasti per l'azionamento dell'altezza

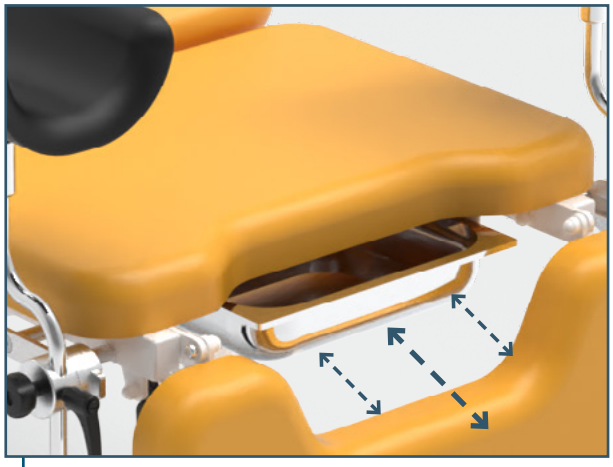

VASCHETTA ESTRAIBILE

Il dispositivo medico **è dotato di apposita vaschetta per la raccolta dei liquidi realizzata in acciaio inox**, estraibile ed asportabile per agevolare le operazioni di pulizia. La vaschetta può essere facilmente rimossa dal lettino per la pulizia e l'igienizzazione, garantendo che il lettino sia sempre opportunamente sanificato.

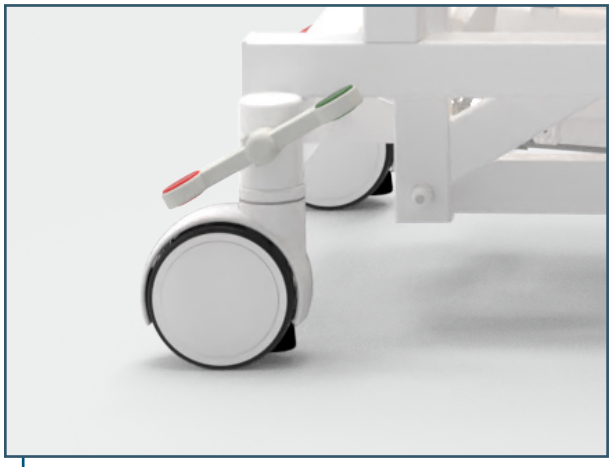

RUOTE GEMELLARI

Il dispositivo medico **è dotato di ruote gemellari diametro 125mm, girevoli, antitraccia e complete di stativo a scomparsa azionabile tramite meccanismo a pedale**.

Movimentazioni

REGOLAZIONE DELLO SCHIENALE

REGOLAZIONE DELL'ALTEZZA VARIABILE

SEZIONE GAMBE ABBATTIBILE

Vuoi implementare il dispositivo?
Inquadra il QR code e scopri tutti gli accessori disponibili consultando il catalogo.

Vuoi modificare il colore del rivestimento o del telaio?
Inquadra o clicca il QR code e scopri come personalizzare il dispositivo consultando la nostra scheda colori.

Tabella dimensioni

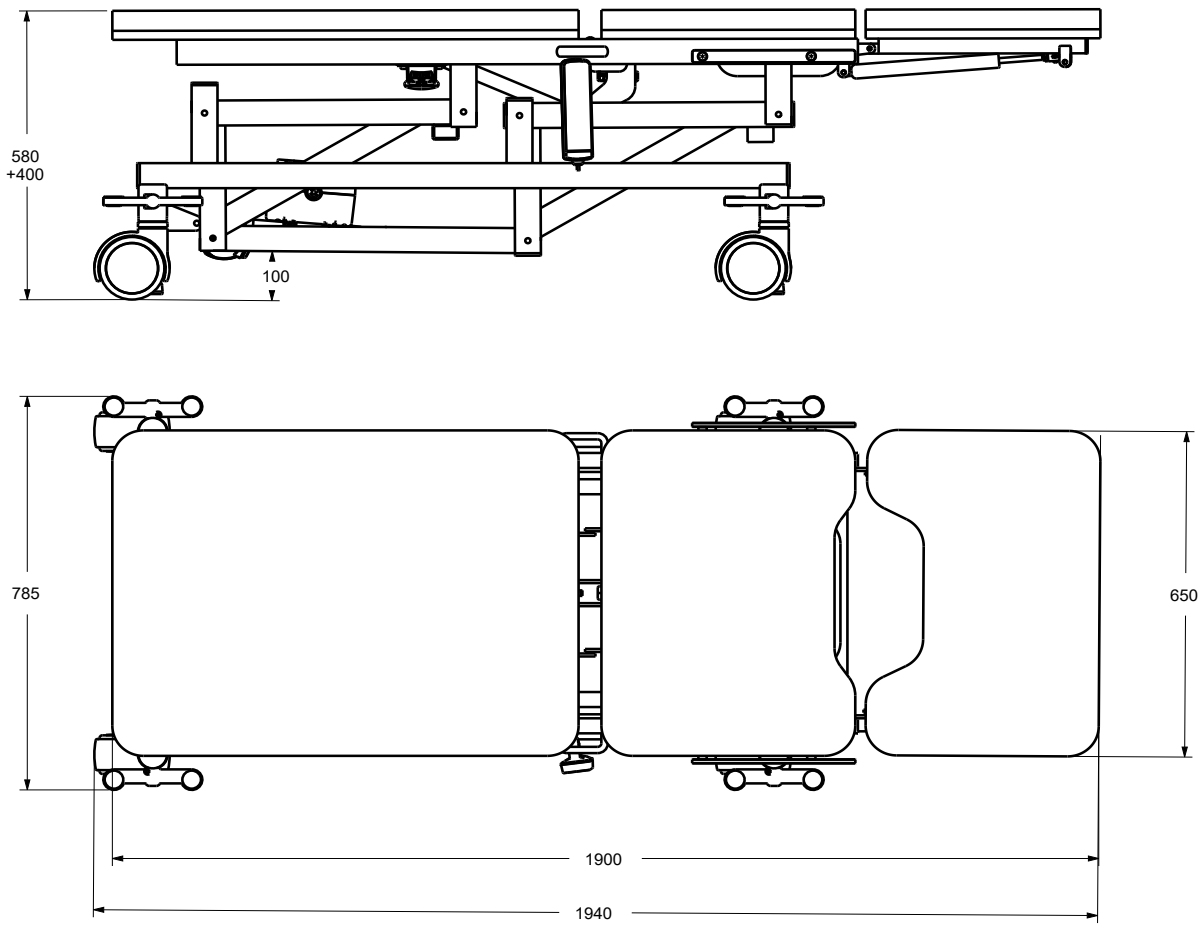

Scheda tecnica

CND/EMDN	**V080603**
GMDN	**34134**
UDI-DI di base	**805771740LVISKK**
N. progressivo/R	**2489196/R**
Codice Prodotto	**GB0410.SP**
Destinazione d'uso	Lettino da visita
Produttore	GARDHEN BILANCE SRL
Peso totale	70 kg
Tipologia di controllo	Pulsantiera
Ruote	Nr. 4 inossidabili girevoli gemellari Ø 125 mm
Alimentazione	Multitensione 100-240 Vac 50/60 Hz
Alimentazione con batterie	24v - 4.5A
Motori elettrici	Bassa tensione (24 V)
Assorbimento max	4A
Isolamento	IP44
Portata Massima	180 kg
Carico di Lavoro Sicuro	215 kg

Tipologia cavo di alimentazione

Tipo F - Schuko

Tipo L - 16A

Gardhen Bilance S.r.l.
Via G. Luraghi c/o Consorzio Il Sole - lotto S - 80038 Pomigliano d'Arco (NA) - Italia
Tel. +39.081.8692160 pbx - Fax +39.081.8692460
E-mail: info@gardhenbilance.it - PEC: gardhenbilance@pec.it
Visita il nostro sito **www.gardhenbilance.it** / Seguici su

Le immagini riprodotte in questa scheda sono puramente indicative e i valori dimensionali sono nominali. È facoltà del produttore apportare ai progetti modifiche senza alcun preavviso. Per l'identificazione delle dotazioni di serie e per la scelta di eventuali ulteriori componenti riferirsi al catalogo accessori e/o alle proposte commerciali. In caso di dati discordanti fa fede il contenuto delle proposte commerciali. Nel caso in cui non vengano espresse preferenze in merito ai colori dei dispositivi ordinati, gli stessi, saranno realizzati con le colorazioni mostrate nella scheda tecnica/brochure.
Dep. 361 rev 17/09/2024